Arceau vélos Amsterdam

Référence:
VE3803_1

fabrication européenne

Plans cotés

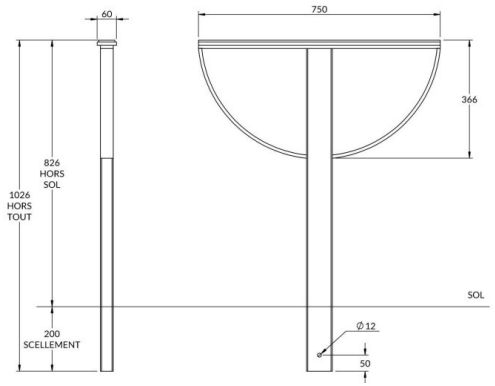

Description

Ce range-vélos en acier intègre une bande de caoutchouc EPDM de 1 cm pour éviter les rayures sur les cadres de vélos. Sa structure solide et sa finition en peinture thermolaquée lui confèrent une excellente tenue dans le temps. Idéal pour les collectivités, entreprise et établissements scolaires.

Dimensions :

- Largeur : 75 cm
- Hauteur hors tout : 102,6 cm
- Hauteur hors sol : 82,6 cm
- Hauteur arceau : 36,6 cm
- Poids : 12 kg

Couleurs

Coloris au choix :

1021 3004 3020 5010 6005 7016 8017 9005 9010

Variantes du produit

REF	Fixations
VE3803	A sceller
VE3804	Sur platines

Vous souhaitez plus de choix sur ce produit ? Consulter notre site web