ENSEMBLE MANOSQUE

Référence:
TA0013_1

fabrication française | ☆ garantie 5 ans

Description

Table de pique-nique en bois exotique et acier disponible aussi en version PMR. Dans sa version PMR, le piétement est décalé pour permettre l'accès d'un fauteuil roulant. La longueur des bancs est donc réduite de 500 mm. Structure en fonte d'acier peinte sur zinc RAL9005. Assises et plateau composés de lames en bois exotique de 36 mm d'épaisseur avec 2 finitions lasure au choix, acajou ou chêne clair. Fixation sur platines.

Longueur 200 cm Largeur du plateau 67 cm Largeur totale 131 cm Hauteur d'assise 42,6 cm Hauteur totale 77,6 cm

Dimensions

- Haut. tot : 71.60 cm
- Longueur : 200.00 cm
- Larg. : 131.00 cm
- Poids : 200.00 kg

Plans cotés

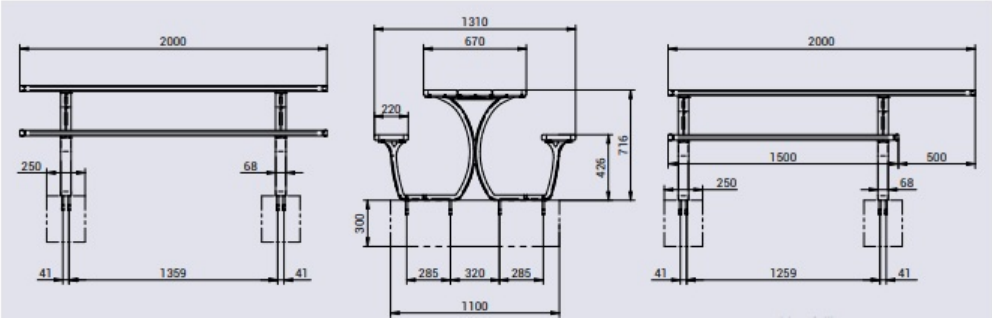

Couleurs

Coloris des lames au choix:

Acajou

Chêne clair

Variantes du produit

REF	PMR
TA0013	Non
TA0014	Oui

Vous souhaitez plus de choix sur ce produit ? Consulter notre site web