BARRIERE TRIESTE

Référence:
PA4560

fabrication française

☆ garantie 5 ans

Plans cotés

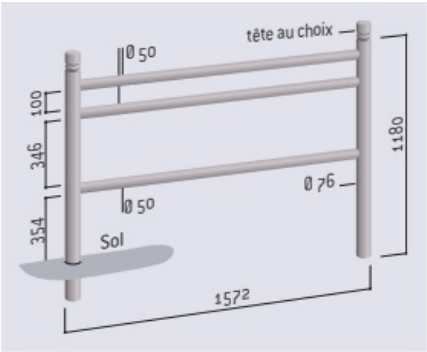

Description

Barrière en acier peint sur zinc selon RAL ci-dessous composée de 2 poteaux tubes en acier Ø 76 mm avec pommeau acier. Fixation pas scellement direct (sur platines en option, nous consulter) ou amovible avec un kit d'amovibilité (nous consulter).

Longueur 157,2 cm Hauteur hors-sol (hors pommeau) 100 cm. Poids 25 kg

Dimensions

- Longueur : 157.20 cm
- Poids : 25.00 kg

Couleurs

Coloris au choix:

3004 3020 5010 6005 7044 8017 9005 9010 Gris