Table rabatable Rumba

Référence:
TI0810_1

Plans cotés

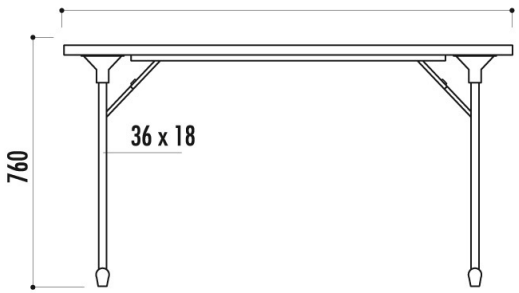

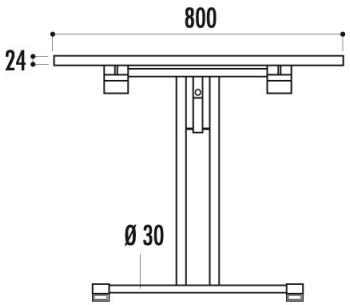

Description

Table pliante et empilable de 80 cm de largeur disponible en 3 longueurs 120 cm, 160 cm et 180 cm. Plateau mélaminé PEFC 10-31-1841 d'épaisseur 2,5 cm avec angles arrondis. Chant souple antichocs gris sur plateau gris ou marron sur plateau beige ou hêtre naturel. Piétements en acier à dégagement latéral 3,6 x 1,8 cm et Ø 3 cm avec finition peinture époxy. 2 renforts en acier 3 x 2 cm sous le plateau pour la plus grande dimension. Compas de pliage avec système de verrouillage en acier et blocage automatique pour entière sécurité.

Dimensions

- Poids : 22.00 kg

Couleurs

Couleurs disponibles 1

Beige Gris Hêtre naturel

Couleurs disponibles 2

Gris argent Gris Martele Noir

Variantes du produit

REF	Taille
TI0810	120 x 80 cm
TI0811	160 x 80 cm
TI0812	180 x 80 cm

Vous souhaitez plus de choix sur ce produit ? Consulter notre site web