BANQUETTE CAPENS

Référence:
BA0846_1

Plans cotés

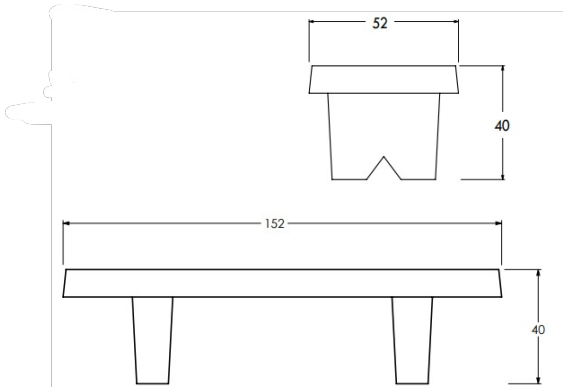

Description

Banquette en béton monobloc autostable de longueur 150 cm, largeur 50 cm et hauteur d'assise 40 cm. Disponible en 3 finitions au choix. Manutention par sangles non fournies. A poser

Poids 225 kg

Dimensions

- Longueur : 150.00 cm
- Larg. : 50.00 cm
- Poids : 225.00 kg

Couleurs

Couleurs disponibles 1

Blanc sablé Gris sablé Ocre sablé

Variantes du produit

REF	Finition
BA0846	Gris sablé
BA0847	Ocre sablé
BA0848	Blanc sablé

Vous souhaitez plus de choix sur ce produit ? Consulter notre site web